Datenblatt für Artikel: IS254111--

Blitzstromableiter f. 60mm System, 3+1 HK Class 1+2(BC)

für TT/TN-S, mit Hilfskonakt, 60mm Sammelschienensystem, max. Dauerspannung: 300VAC, In: 20kA (8/20),

Technische Daten

Testklasse	TI+TII/B+C
Schaltung	3+1
Max. Dauerspannung AC (VAC)	300
Blitzstromtragfähigkeit (kA)	12,50/50
Nennableitstoßstrom (kA)	20/80
Max. Ableitstrom (kA)	50/100
Schutzpegel (kV)	1,5
Meldekontakt	ja
Nennspannung	240VAC
Kurzschlussfestigkeit	25 kA
Spezifische Energie (kJ/Ω)	39/625
Ladung (As)	6,25/25
Ansprechzeit (ns)	<25/<100
Überstromschutz (max) (A gG)	315
TOV-Festigkeit 5s (L-N) (V)	337
TOV-Festigkeit 120min (L-N) (V)	442

Online erstellt am 2026-02-12, Änderungen und Irrtümer vorbehalten

/www.schrack.ch

Get Ready. **Get Schrack.**

Technische Daten - Fortsetzung

TOV-Festigkeit 200ms (N-PE) (V)	1200
Folgestromschaltvermögen (A)	100
Leckstromfrei	Ja

Mechanical conditions

Betriebstemperatur	T_a	-40°C bis +85°C
Zulässige Luftfeuchtigkeit	RH	5% ... 95%
Verschmutzungsgrad		2
Einsatz über NN (max)		4000m
Anzugsdrehmoment	M_{max}	PH2/4,5Nm
Leiterquerschnitt (max)		35mm² (starr, mehrdrähtig)/25mm² (feindrähtig)
		2 AWG (starr, mehrdrähtig)/4 AWG (feindrähtig)
Montageart		60mm-Sammelschienensystem
		Breite: 12, 15, 20, 25, 30mm
		Dicke: 5mm, 10mm (mit entfernten Kontaktelementen)
Schutzart		IP 20*
Gehäusematerial		Thermoplast: Brennbarkeitsklasse UL94 V-0
Funktions-/Defektanzeige		Meldeanzeige grün/nicht grün
Fernmeldekontakte(RC)		Optional
RC-Schaltleistung		AC: 250V/1A, 125V/1A; DC: 48V/0,5A, 24V/0,5A, 12V/0,5A
RC-Leiterquerschnitt		1,5mm² (starr)/ 16AWG (starr)

* IP40 (in Kombination mit Abdeckung)

Online erstellt am 2026-02-12, Änderungen und Irrtümer vorbehalten

/www.schrack.ch

Get Ready. **Get Schrack.**

Schaltbild IS254111--

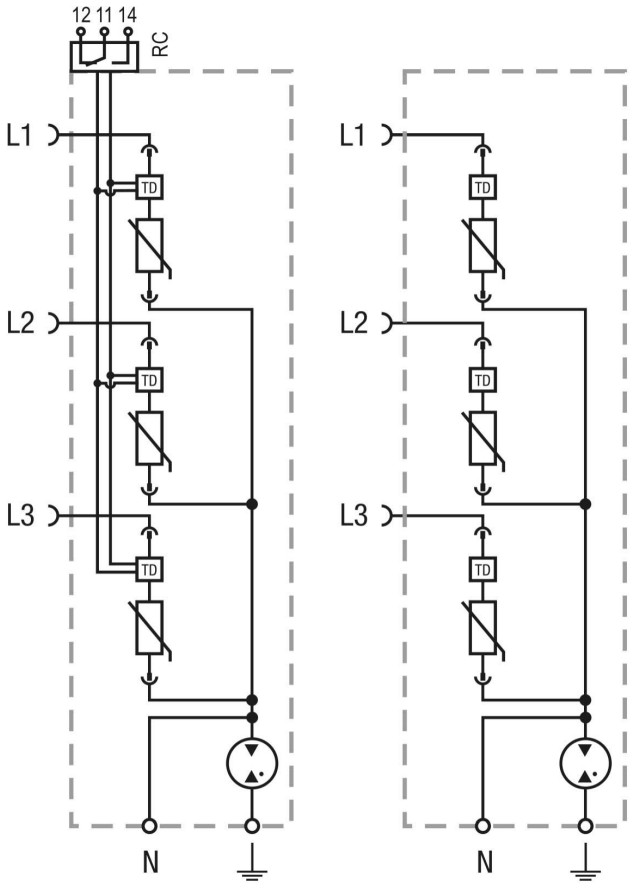

Legend

L	Außenleiter-Sammelschienen-Anschluss
⏚	PEN- Leiteranschluss
N	Neutralleiter-Anschluss
RC	Fernmeldekontakt-Anschluss (optional)
TD	Thermischer Trennschalter

Online erstellt am 2026-02-12, Änderungen und Irrtümer vorbehalten

/www.schrack.ch

Get Ready. **Get Schrack.**

Maßbild IS254111--

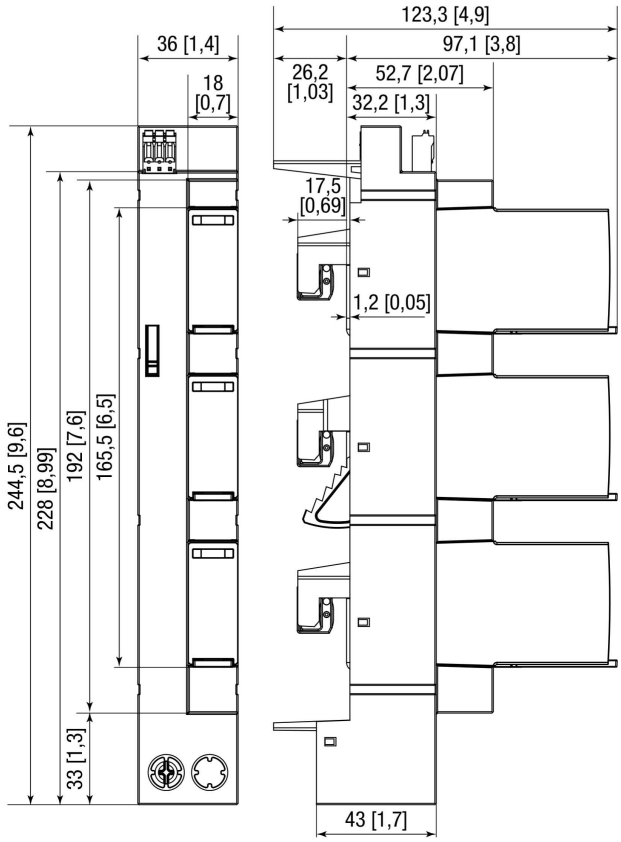

BEZEICHNUNG	BEST.NR.
Blitzstromableiter f. 60mm System, 3+1 HK Class 1+2(BC) für TT/TN-S, mit Hilfskonakt, 60mm Sammelschienensystem, max. Dauerspannung: 300VAC, In: 20kA (8/20),	IS254111

Online erstellt am 2026-02-12, Änderungen und Irrtümer vorbehalten

/www.schrack.ch

Get Ready. **Get Schrack.**